KOMATSU

WA485-11



Chargeuse sur pneus

Puissance du moteur
271 kW / 368 ch @ 1600 t/mn

Poids opérationnel
27940 - 28915 kg

Capacité du godet
4,8 - 5,8 m^3

Une nouvelle génération de chargeuses

offrant une puissance de déplacement supérieure



66% *de couple moteur supplémentaire**

21% *de puissance moteur supplémentaire**

Jusqu'à 12% *de réduction de la consommation de carburant**

* Par rapport au modèle précédent

Puissance du moteur	Poids opérationnel	Capacité du godet
271 kW / 368 ch @ 1600 t/mn	**27940 - 28915 kg**	**4,8 - 5,8 m³**

Puissante et économe en carburant

- Moteur puissant de 271 kW de la nouvelle génération, conforme à la norme EU Stage V
- Transmission hydraulique et mécanique Komatsu (K-HMT)
- Système d'antipatinage Komatsu (K-TCS)
- Puissance de levage et force d'arrachement élevée
- Contrôle indépendant de la transmission et de l'équipement de travail
- Godets haute efficacité



Polyvalence totale

- Système de pesage LoadPilot
- Système d'assistance à l'opérateur (en option)
- Version pour granulats (en option)
- Options spéciales montées en usine

Confort élevé de l'opérateur

- Ergonomie de conduite exceptionnelle dans la cabine entièrement redessinée
- Levier de direction avec retour d'informations sur l'angle d'articulation (en option)
- Nouveau design du volant
- Tableau de bord entièrement numérique
- Siège standard confortable et nouvelles options de siège grand confort
- Démarrage sans clé avec fonction d'identification de l'opérateur

Sécurité

- Caméra de recul haute définition
- Système de détection d'obstacles à l'arrière (en option)
- Caméra de vision panoramique (en option)
- Phares de travail à LED
- Marche-pied avant pour le nettoyage du pare-brise

Assistance et guidage numérique

- Komtrax – Système de suivi à distance Komatsu
- Smart Construction Fleet (en option)
- Smart Construction Smart Quarry Site (en option)

Entretien simplifié

- Capot moteur basculable en une pièce
- Accès aisé aux points d'entretien courant depuis le sol
- Radiateur à grandes alvéoles avec ventilateur à inversion automatique
- Graissage centralisé automatique
- Intervalle d'entretien prolongé
- Programme Komatsu Care (des différences régionales s'appliquent)



Transmission hydraulique et mécanique Komatsu (K-HMT)

K-HMT combine les avantages des chaînes cinématiques hydrostatiques et mécaniques. Cette technologie innovante, développée par Komatsu, offre à la WA485-11 une puissance accrue, tout en garantissant une faible consommation de carburant et une productivité parmi les meilleures du marché. Un contrôleur électronique travaille pour maintenir le régime moteur bas et constant. L'interaction avec l'opérateur est minimale et l'opération facile.

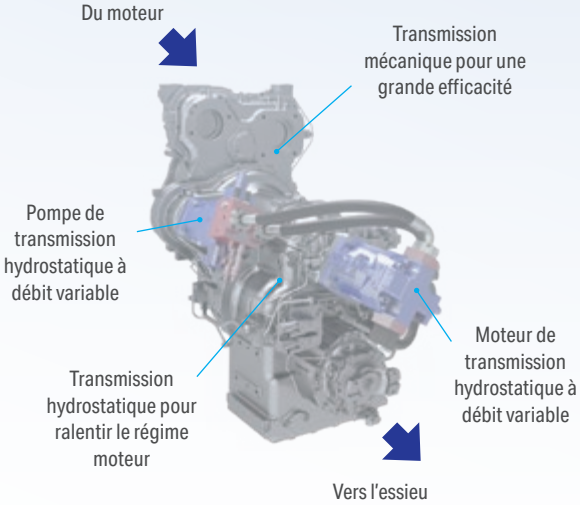

Système d'antipatinage Komatsu (K-TCS)

Le système d'antipatinage Komatsu (K-TCS) contrôle la K-HMT et le moteur pour optimiser automatiquement la traction en fonction des conditions de travail. L'effort de traction peut être réglé sur quatre niveaux différents afin d'éviter le patinage des roues quel que soit le terrain. La continuité de la traction améliore la productivité et réduit l'usure des pneus, ainsi que les coûts d'exploitation.

Régulateur de vitesse de déplacement

Grâce au régulateur de vitesse intégré, la vitesse de la machine peut être maintenue constante, sans qu'il soit nécessaire d'actionner le frein même en descente.

Puissante et économe en carburant

Système amélioré de traitement des gaz d'échappement

Le système de traitement des gaz d'échappement a été optimisé pour le nouveau moteur en supprimant la recirculation des gaz d'échappement (EGR) et en prolongeant les intervalles d'entretien du filtre à particules diesel. Si l'option d'utiliser l'huile moteur à très faible teneur en cendres est retenue dès le premier remplissage, la durée de vie du filtre à particules diesel peut atteindre jusqu'à 16000 heures, ce qui réduit la durée des immobilisations et augmente la disponibilité de la machine.



Prêt pour le diesel HVO

Les moteurs diesel Komatsu sont compatibles avec les carburants paraffiniques tels que le HVO, le GTL et le BTL, conformément à la norme EN 15940:2023. Toutes les nouvelles chargeuses sur pneus de Komatsu quittent l'usine avec un premier plein de carburant HVO.

Moteur Komatsu DBA127 de la nouvelle génération

Le nouveau moteur fournit plus de puissance et de couple à des régimes inférieurs, ce qui améliore la productivité tout en réduisant les coûts d'exploitation. Sa conception rationalisée, réduisant le nombre de composants, rend le moteur plus simple, moins complexe et plus facile à entretenir. Grâce à l'intégration des dernières avancées technologiques, le moteur offre une combustion plus efficace du carburant que celui du modèle précédent.



Efficacité maximale

Gestion de la mise à l'arrêt du moteur

Les fonctions d'arrêt moteur automatique en cas de ralenti prolongé et de coupure automatique de l'alimentation de Komatsu arrêtent automatiquement le moteur après une période préprogrammée d'inactivité de 3 à 60 minutes pour réduire la consommation de carburant, les émissions et les coûts d'exploitation inutiles. L'arrêt différé du moteur utilise le système de surveillance de la température pour réduire encore les temps de ralenti. En outre, la jauge éco et les conseils éco affichés à l'écran de la cabine contribuent à un fonctionnement encore plus efficace.

Direction de haute précision

Le système de direction a été repensé: il est plus puissant et plus précis. Cela facilite le chargement, le transport sur terrain accidenté et améliore la maniabilité.

Load Pilot avec indicateur pour un meilleure rendement

Le Load Pilot est un grand écran aisément lisible, situé au centre du moniteur principal. Il affiche la charge utile actuelle, le poids déjà chargé et la quantité restant à charger pour atteindre un objectif prédéfini et les quantités chargées quotidiennement. Le système utilise les données de la machine relatives au produit déplacé et à la consommation de carburant pour aider l'opérateur à travailler plus efficacement en lui fournissant des valeurs précises pour le rendement énergétique et les performances globales de la machine.

Transmission avec fonction de freinage automatique

La WA485-11 est équipée d'un frein moteur automatique qui aide à ralentir la machine en douceur lorsque l'opérateur relève son pied de l'accélérateur. Il réduit également l'usure des freins. De plus, la nouvelle fonction de maintien automatique en côte facilite grandement le redemarrage en côte.

Système d'excavation automatique

Le système d'excavation automatique actionne les opérations de cavage et de levage du godet en détectant la pression exercée sur l'équipement de travail. Le système sans intervention humaine. La fatigue de l'opérateur est fortement réduite et la capacité de charge optimale est garantie.



Contrôle indépendant de la transmission et de l'équipement de travail

Ce système révolutionnaire facilite fortement les opérations et permet des cycles de chargement en V plus rapides. Le levier hydraulique contrôle désormais seul la vitesse de levage de la flèche, plutôt que par la pédale d'accélérateur, ce qui permet un maniement plus intuitif. On peut facilement trouver l'équilibre optimal entre la la vitesse de déplacement et de levage de la flèche pour permettre à la WA485-11 de s'approcher de la zone de chargement en toute souplesse.





Démarrer le levage de l'équipement de travail

La vitesse de levage de la flèche est désormais contrôlée uniquement par le levier hydraulique, plutôt que par la pédale d'accélérateur.



Commandez simultanément l'équipement de travail et le déplacement

Pas de frottement de frein
Économie de carburant améliorée.



Approche du tombereau

La pédale de frein est utilisée seulement pour ralentir et arrêter.

Confort élevé

Cabine redessinée : un confort de l'opérateur inégalé

La toute nouvelle cabine SpaceCab™ sur les chargeuses sur pneus Komatsu de la série 11 offre plus de confort et de visibilité, devenant une cabine conçue selon les attentes des opérateurs. Entrer et sortir de la WA485-11 est facilité par des marches inclinées, de grandes mains courantes et des portes à charnières arrières à grand angle d'ouverture.
Une deuxième porte, installée de série côté gauche, facilite les échanges et la sortie sur le chantier. L'excellente visibilité et les commandes ergonomiques permettent d'optimiser la productivité de l'opérateur. La console à levier est équipée d'un nouveau sélecteur de commande et est réglable sur cinq axes pour s'adapter à tous les opérateurs. Une légère augmentation de la pression d'air interne empêche la poussière et autres particules de pénétrer dans la cabine.

Excellente visibilité panoramique

Une fenêtre panoramique, un grand pare-brise incurvé et des surfaces vitrées du sol au plafond contribuent à une visibilité panoramique. Toutes les surfaces vitrées sont teintées et équipées d'un filtre UV pour minimiser la chaleur causée par le soleil.



Commandes haute technologie



Système d'information du conducteur entièrement numérique

Toutes les informations essentielles relatives à la machine sont affichées numériquement pour le confort de l'opérateur. Les images à haute résolution du nouvel écran LCD de 8 pouces (20 cm) garantissent des informations nettes et facilement lisibles en un coup d'œil.



Levier de direction avec retour d'informations sur l'angle d'articulation (en option)

Le nouveau levier de direction est extrêmement précis et très facile à utiliser, même à la vitesse de déplacement maximale. L'absence de volant augmente l'espace disponible dans la cabine, ainsi que la visibilité de l'équipement de travail.



Leviers hydrauliques ergonomiques

Ses leviers de commande ergonomiques favorisent un travail précis et offrent une prise parfaite sur les terrains difficiles. La conception bien pensée des leviers permet aux opérateurs de travailler sans se fatiguer.



Écran de recul haute définition

L'écran de recul de 10 pouces affiche une image limpide de l'arrière de la machine pour une bonne vue d'ensemble de la zone de travail, y compris derrière la machine.





Démarrage sans clé

Le confort et la sécurité sont renforcés par le démarreur à signal et un mot de passe introduit via le moniteur. Par ailleurs, il est possible d'utiliser une clé électronique à transpondeur pour un accès rapide et sécurisé. L'identifiant de l'opérateur garantit l'enregistrement des préférences individuelles de tous les conducteurs.

Système d'assistance à l'opérateur (en option)



Système d'assistance à l'opérateur

Le nouveau système d'assistance à l'opérateur est un écran tactile de 12,1 pouces nettement supérieur aux caméras de recul classique et accessible en un coup d'œil. Profitez d'une productivité, d'un rendement et d'une sécurité supérieurs grâce à l'interface intuitive du système de pesage étendu Load Pilot, un système de caméra arrière HD et un module d'assistance au chargement pour améliorer les performances.



Assistance au chargement

L'assistance au chargement est une nouvelle fonction qui améliore les compétences de l'opérateur directement sur le chantier pour améliorer les performances et le rendement. Le système est basé sur un nouvel algorithme et auto-apprend à chaque cycle de chargement pour aider les opérateurs à devenir des experts en chargement.





Caméra de vision panoramique (en option)

Avec trois caméras numériques supplémentaires, le système produit une vue panoramique à 360° de la machine et présente à l'opérateur une visibilité parfaite de la zone de travail d'un coup d'œil sur le moniteur.

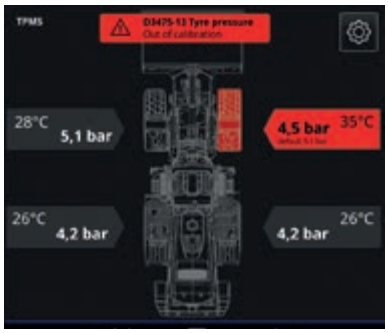

Système de contrôle de la pression des pneus (Tyre Pressure Monitoring System, TPMS) (en option)

Présente des données en temps réel concernant la pression et la température des pneus pour avertir immédiatement l'opérateur de toute perte de pression, afin d'aider à éviter d'endommager les pneus et d'immobiliser la machine.

Assistance et guidage numérique



KOMTRAX

Une solution pour une productivité supérieure

Komtrax convertit les données télématiques en données exploitables par votre parc et votre équipement, permettant ainsi à votre entreprise de prendre des décisions éclairées. En créant un réseau de support parfaitement intégré, Komtrax permet un entretien proactif et préventif, afin de minimiser la durée d'immobilisation et optimiser les performances de la machine.

Analyse de productivité pour les parcs mixtes

Détectez les obstacles logistiques, surveillez les durées de cycle et les volumes de chargement, et améliorez le rendement du chantier en temps réel. Les deux solutions utilisent les données de géolocalisation pour vous procurer des perspectives exploitables. Selon votre configuration, vous pouvez choisir la flexibilité de Smart Construction Fleet ou l'intégration avancée de Smart Quarry Site.



Smart Construction Fleet

Smart Construction Fleet est conçu pour la rapidité et la simplicité, et offre une vue d'ensemble complète de vos opérations en surveillant à peu près tous les équipements. Il suffit de brancher l'appareil Smart Construction Fleet dans une prise 12 V ou d'utiliser l'appli mobile pour rendre opérationnel l'ensemble du chantier en moins de 10 minutes.

Smart Quarry Site

Smart Quarry Site offre des informations plus approfondies et détaillées grâce au matériel dédié directement intégré au bus CAN de votre équipement. Un moniteur à l'intérieur de la cabine affiche les données de pesage envoyées en temps réel aux chargeuses par les tombereaux pour aider les opérateurs à améliorer leur efficacité en synchronisant leur travail. La communication poste à poste permet de maintenir le flux de données, même sans connexion au réseau.

Entretien simplifié



Excellente maintenance

Le capot moteur à ouverture électrique permet un accès intégral au compartiment moteur. Les portes latérales offrent un accès rapide et pratique pour les vérifications quotidiennes de la maintenance. Les garde-boues complets arrières font partie de l'équipement de série et une jauge sur le bouchon du réservoir AdBlue® minimise le risque de remplissage excessif. La réduction significative des frais d'entretien permet de diminuer le coût du cycle de vie.

Enregistrement de maintenance

Les informations relatives à l'entretien, affichées sur le moniteur, présentent aux opérateurs des rappels de service, alertes et données de diagnostic en temps opportun. Cela contribue au bon entretien, à la meilleure fiabilité de la machine et à la prolongation de la durée de vie de l'équipement, tout en limitant les coûts d'exploitation et les temps d'immobilisation.



Radiateur à grandes alvéoles avec ventilateur à inversion automatique

Même dans les environnements poussiéreux, le radiateur grandes alvéoles résiste au colmatage. Le ventilateur réversible rejette la poussière hors du radiateur, automatiquement ou manuellement, afin de réduire au minimum les interventions de nettoyage du radiateur. La fonction d'inversion automatique permet de régler la durée et la fréquence du nettoyage afin de s'adapter au mieux aux conditions de travail.

Régénération du filtre à particules diesel

Aucune interruption ou prolongation du travail quotidien n'est nécessaire pour régénérer le système du filtre à particules diesel. Grâce à sa technologie Komatsu supérieure, le système KDPF est régénéré automatiquement à tout moment.



Graissage centralisé automatique

Le graissage centralisé automatique réduit l'entretien quotidien au strict minimum. Des conduites robustes assurent un graissage fiable et régulier qui rallonge considérablement la durée de vie de la machine. Le système est en outre doté d'une surveillance électronique.





Accès pratique et sécurisé aux points d'entretien courant

Des solutions sur mesure



Applications spéciales

Les chargeuses Komatsu et leur vaste gamme d'accessoires Komatsu fournissent des solutions adaptées à tous les secteurs d'activité. Pour les applications spéciales, notre département « Applications spéciales » propose des machines et des accessoires construits sur demande. Ces solutions sur mesure offrent des performances et une fiabilité exceptionnelles, même dans les conditions les plus exigeantes.

Spécification recyclage

Reconnue pour la qualité et la fiabilité extrêmes de ses machines, Komatsu répond aux exigences draconiennes de l'industrie de traitement des déchets via une large gamme d'options et modifications des machines de base, disponibles d'usine. Cette flexibilité permet d'adapter sa gamme de chargeuses sur pneus aux attentes spécifiques des différentes applications en déchetterie ainsi qu'aux contraintes du site. Que vous optiez pour un équipement complet ou des équipements individuels, vous avez la garantie d'une machine supérieure en termes de performances, de disponibilité et d'efficacité.

Environnements salins et chimiques

Les environnements corrosifs comptent parmi les défis les plus extrêmes pour tout engin. Optimisées via un revêtement spécial sur leurs composantes métalliques et enrichies d'options adaptées à diverses applications, les chargeuses sur pneus Komatsu configurées pour les environnements salins et chimiques résistent aux conditions les plus agressives. Avec, à la clé, une réduction des temps d'arrêt, des tâches de maintenance et des coûts de réparation, ainsi qu'une optimisation de la durée de vie. En définitif, ces engins Komatsu sont aussi performants et durables que dans des environnements non corrosifs.



Version pour granulats

Cette cinématique Z innovante est spécialement conçue pour les applications de manutention avec des godets de grande capacité montés en attache directe. Son design ouvert offre une meilleure visibilité pour charger des camions et alimenter des trémies. Idéale pour la manutention de gros volumes de matériaux sur des durées de cycle rapides, la version pour granulats permet de réaliser des opérations de chargement sans effort, grâce à sa force d'arrachement supérieure et à sa grande charge de basculement. Ses essieux renforcés et son châssis à structure renforcée offrent également un support solide pour n'importe quel godet.

Qualité & sécurité Komatsu



Sécurité optimale sur le chantier

Les dispositifs de sécurité de la Komatsu WA485-11 répondent aux normes industrielles les plus récentes et fonctionnent en synergie afin de minimiser les risques pour le personnel à l'intérieur et autour de l'engin. La visibilité grandement améliorée, ainsi qu'un ceinture de sécurité avec voyant et une alarme de recul augmentent la sécurité sur le chantier. Des marches perforées, des passerelles larges et de grandes mains courantes permettent un accès facile et sûr à la cabine et aux points de maintenance.

Conçus et fabriqués par Komatsu

Le moteur, le système électronique, la chaîne cinématique, le pont avant et arrière sont des composants d'origine Komatsu. Et jusqu'à la plus petite vis, tous les composants sont soumis aux exigences de qualité les plus élevées et à un strict contrôle de celle-ci. Parfaitement adaptés les uns aux autres, ils offrent une rentabilité et une fiabilité maximale.



Le système de détection d'obstacles à l'arrière (en option) donne des avertissements sonores et visuels. Il s'adapte à la vitesse, à la direction et à la pente pour éviter les fausses alertes et prévenir seulement lorsque c'est nécessaire.



Plateforme et points d'arrimage à l'avant pour un accès sûr et facile lors du nettoyage du pare-brise.



Éclairage LED complet pour une meilleure visibilité.

Spécifications

Moteur

Modèle	Komatsu DBA127
Type	Injection directe « Common Rail », refroidi par eau, 4 temps, à turbocompresseur, refroidi
Puissance du moteur	
au régime moteur nominal	1600 t/mn
ISO 14396	271 kW / 368 ch
Couple moteur max. / régime moteur	2258 Nm / 1100 t/mn
Nombre de cylindres	6
Alésage × course	130 × 160 mm
Cylindrée	12,7 l
Type d'entraînement du ventilateur	Hydraulique, réversible
Alternateur	140 A / 24 V
Démarreur	11 kW / 24 V
Filtre	Type flux complet avec séparateur d'eau
Filtre à air	Filtre à air de type sec avec évacuateur de particules et préfiltre avec indicateur de colmatage
Carburant	Carburant diesel conforme à la norme EN590 Class 2/Grade D. Carburants paraffiniques (HVO, GTL, BTL) conformes à la norme EN 15940:2016

Transmission

Type	Transmission hydraulique et mécanique Komatsu (K-HMT)
Vitesse max. (avant/arrière) (pneus 26.5 R25)	
Nombre de rapports	0 - 38 / 0 - 28 km/h

Ponts et pneus

Système	4 roues motrices
Pont avant	Usage sévère Komatsu (HD), semi-flottant (différentiels à glissement limité en option)
Pont arrière	Usage sévère Komatsu (HD), semi-flottant, angle d'articulation 26° (différentiels à glissement limité en option)
Différentiel	Couple conique à denture hélicoïdale
Réduction finale	Train planétaire immergé
Pneus	26.5 R25

Freins

Freins de service	Commande hydraulique, multi-disque à bain d'huile sur toutes les roues
Frein de stationnement	Freins multi-disques à bain d'huile
Frein de secours	Sur le frein de stationnement

Cabine

Cabine SpaceCab™ à double porte suivant ISO 3471 avec ROPS (Roll Over Protective Structure) en conformité avec SAE J1040c et FOPS (Falling Object Protective Structure) en conformité avec ISO 3449. La cabine pressurisée et climatisée repose sur des hydropaliers et est insonorisée.

Système hydraulique

Type	Komatsu CLSS (système hydraulique de détection de charge fermé)
Pompe hydraulique	À piston à cylindrée variable
Pression effective	360 kg/cm²
Débit max. de la pompe	306 l/min
Nombre de vérins de levage/cavage	2/1
Type	À double effet
Diamètre d'alésage × course	
Vérin de levage	150 × 818 mm
Vérin de godet	180 × 621 mm
Durée d'un cycle de chargement avec remplissage du godet à charge nominale	
Durée de levage	6,4 s
Durée d'abaissement (vide)	3,8 s
Durée de déversement du godet	1,9 s

Système de direction

Système	Châssis articulé
Type	Direction assistée entièrement hydraulique
Angle d'articulation des deux côtés	40°
Pompe de direction	À piston à cylindrée variable
Pression effective	250 kg/cm²
Débit	145 l/min
Nombre de vérins de direction	2
Type	À double effet
Diamètre d'alésage × course	95 × 441 mm
Plus petit rayon de giration (bord extérieur pneu 26.5 R25)	6275 mm

Capacités de remplissage

Réservoir de carburant	360 l
Huile moteur	41 l
Système hydraulique	132 l
Système de refroidissement	66 l
Pont avant	57 l
Pont arrière	57 l
Boîtier de transmission	40 l
Réservoir AdBlue®	60 l

Environnement

Émissions moteur	Conforme aux normes EU Stage V
Niveaux de bruit	
LwA bruit extérieur	107 dB(A) (2000/14/EC Stage II)
LpA bruit intérieur	70 dB(A) (test dynamique ISO 6396)
Niveaux de vibration (EN 12096:1997)	
Main/bras	≤ 2,5 m/s² (incertitude de mesure K = 2,31 m/s²)
Corps	≤ 0,5 m/s² (incertitude de mesure K = 0,58 m/s²)

Contient des gaz à effet de serre fluorés HFC-134a (PRG 1430).
Quantité de gaz 1,1 kg, équivalent de CO_2 1,57 t.

Dimensions et performances

Dimensions et spécifications

	Type de godet		Godet à fond arrondi					
			avec dents	avec lame	avec dents	avec lame	avec dents	avec lame
	Capacité du godet (en dôme, ISO 7546)	m^3	**4,8**	**5,0**	**5,1**	**5,3**	**5,3**	**5,5**
	Code de vente		C86	C87	C76	C77	C12	C13
	Densité des matériaux	t/m^3	1,87	1,78	1,75	1,66	1,67	1,59
	Poids du godet	kg	2365	2425	2490	2550	2560	2615
	Charge statique de basculement, articulation droite à 0°	kg	21265	21045	21000	20780	20860	20655
	Charge statique de basculement, avec articulation (40°)	kg	18280	18080	18035	17835	17900	17715
	Force de cavage (arrachement) à la dent	kN	230	220	220	210	215	205
	Force de levage au sol	kN	260	260	260	255	255	255
	Poids opérationnel	kg	27940	28000	28065	28125	28135	28190
	Rayon de braquage extérieur, articulation à (40°)	mm	6275	6275	6275	6275	6275	6275
	Rayon de braquage au coin du godet à (40°)	mm	7155	7105	7175	7120	7190	7140
a	Portée à 45°	mm	1660	1500	1695	1540	1730	1575
b	Hauteur de déversement à 45°	mm	2885	3020	2850	2980	2815	2945
c	Hauteur à l'axe du godet	mm	4480	4480	4480	4480	4480	4480
d	Hauteur bord supérieur du godet	mm	6235	6235	6320	6320	6380	6380
e	Profondeur d'excavation	mm	130	160	130	160	130	160
f	Hauteur max. de chargement à 45°	mm	3975	3975	3975	3975	3975	3975
A	Longueur hors tout, godet au sol	mm	9635	9455	9690	9505	9875	9690
B	Empattement	mm	3450	3450	3450	3450	3450	3450
C	Largeur du godet	mm	3160	3170	3160	3170	3160	3170
D	Largeur sur pneus	mm	2990	2990	2990	2990	2990	2990
E	Voie	mm	2240	2240	2240	2240	2240	2240
F	Garde au sol	mm	510	510	510	510	510	510
H	Hauteur générale	mm	3540	3540	3540	3540	3540	3540

Toutes dimensions avec pneus 26.5 R25 (L3 avec décalage altimétrique de -25 mm) et contrepoids standard (A05).
Hauteurs de déversement et portée à partir de la lame de coupe ou contrelame boulonnée (BOC) ou dents.

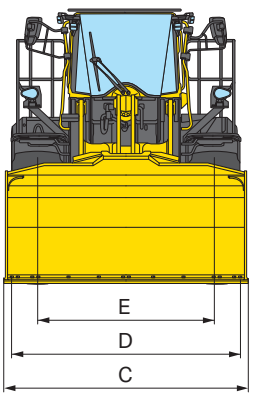

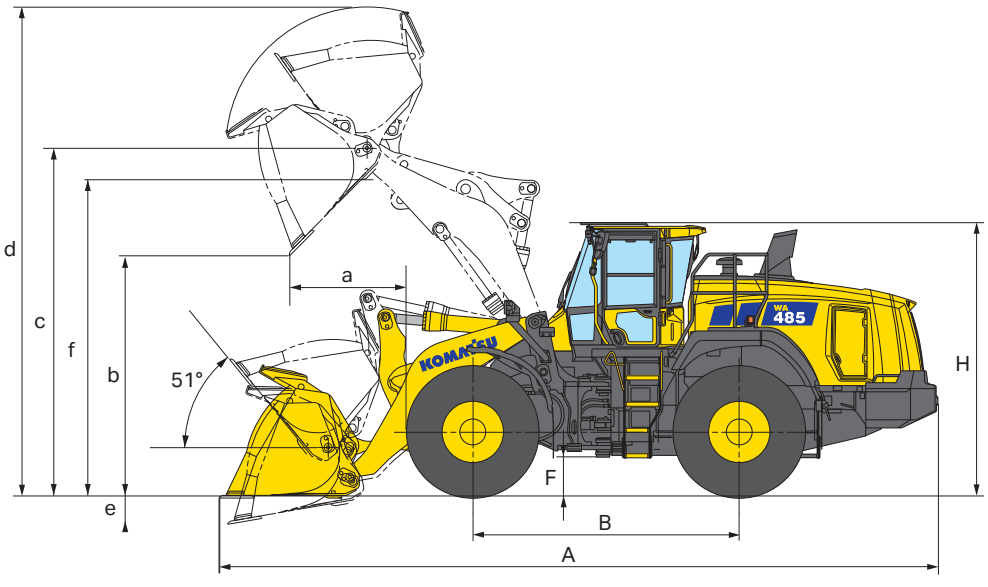

Dimensions et spécifications

	Type de godet		Godet à fond plat				Équipement de levage long («High Lift»)
			avec dents	avec lame	avec dents	avec lame	(Données modifiées)
	Capacité du godet (en dôme, ISO 7546)	m^3	**4,8**	**5,0**	**5,1**	**5,3**	
	Code de vente		C66	C67	C62	C63	
	Densité des matériaux	t/m^3	1,87	1,78	1,74	1,66	- 0.1
	Poids du godet	kg	2480	2535	2545	2605	
	Charge statique de basculement, articulation droite à 0°	kg	21145	20935	21000	20800	- 1600
	Charge statique de basculement, avec articulation (40°)	kg	18160	17970	18025	17845	- 1495
	Force de cavage (arrachement) à la dent	kN	230	220	220	210	
	Force de levage au sol	kN	260	260	260	255	- 40
	Poids opérationnel	kg	28055	28110	28120	28180	+ 970
	Rayon de braquage extérieur, articulation à (40°)	mm	6275	6275	6275	6275	
	Rayon de braquage au coin du godet à (40°)	mm	7155	7105	7175	7125	+ 220
a	Portée à 45°	mm	1660	1500	1700	1540	-50
b	Hauteur de déversement à 45°	mm	2885	3020	2845	2980	+ 480
c	Hauteur à l'axe du godet	mm	4480	4480	4480	4480	+ 480
d	Hauteur bord supérieur du godet	mm	6235	6235	6300	6300	+ 480
e	Profondeur d'excavation	mm	130	160	130	160	+ 35
f	Hauteur max. de chargement à 45°	mm	3990	3990	3990	3990	+ 480
A	Longueur hors tout, godet au sol	mm	9635	9455	9690	9510	+ 540
B	Empattement	mm	3450	3450	3450	3450	
C	Largeur du godet	mm	3160	3170	3160	3170	
D	Largeur sur pneus	mm	2990	2990	2990	2990	
E	Voie	mm	2240	2240	2240	2240	
F	Garde au sol	mm	510	510	510	510	
H	Hauteur générale	mm	3540	3540	3540	3540	

Toutes dimensions avec pneus 26.5 R25 (L3 avec décalage altimétrique de -25 mm) et contrepoids standard (A05).
Équipement de levage long («High Lift») avec contrepoids lourd (A25).
Hauteurs de déversement et portée à partir de la lame de coupe ou contrelame boulonnée (BOC) ou dents.

Modification des données par :

			Avec contrepoids lourd (A25)	Pneus 26.5 R25 L4	Pneus 26.5 R25 L5	Pneus 775/65 R29	Pneus 29.5 R25 L3
	Poids opérationnel	kg	+610	+510	+1160	+190	+625
	Charge statique de basculement	kg	+1425	+315	+710	+120	+370
	Charge statique de basculement, avec articulation	kg	+1185	+275	+625	+105	+320
	Longueur hors-tout	mm	+135	0	-11	-5	0
a	Portée à 45°	mm	-	-5	-29	-7	0
b	Hauteur de déversement à 45°	mm	-	-2	+43	+6	+35
D	Largeur sur pneus	mm	-	+6	+43	+99	+120
H	Hauteur générale	mm	-	-2	+43	+6	+35

Version Aggregate

Dimensions et spécifications

	Type de godet		Godet à fond arrondi		Godet à fond plat	
			avec dents	avec lame	avec dents	avec lame
	Capacité du godet (en dôme, ISO 7546)	m^3	**5,6**	**5,8**	**5,4**	**5,6**
	Code de vente		C14	C15	C16	C17
	Densité des matériaux	t/m^3	1,67	1,6	1,73	1,65
	Poids du godet	kg	2615	2670	2675	2730
	Charge statique de basculement, articulation droite à 0°	kg	22095	21895	22070	21870
	Charge statique de basculement, avec articulation (40°)	kg	18915	18735	18890	18705
	Force de cavage (arrachement) à la dent	kN	210	200	210	205
	Force de levage au sol	kN	255	265	255	255
	Poids opérationnel	kg	28800	28855	28860	28915
	Rayon de braquage extérieur, articulation à (40°)	mm	6275	6275	6275	6275
	Rayon de braquage au coin du godet à (40°)	mm	7210	7160	7195	7145
a	Portée à 45°	mm	1770	1615	1745	1590
b	Hauteur de déversement à 45°	mm	2770	2905	2800	2930
c	Hauteur à l'axe du godet	mm	4480	4480	4480	4480
d	Hauteur bord supérieur du godet	mm	6380	6380	6380	6380
e	Profondeur d'excavation	mm	130	160	130	160
f	Hauteur max. de chargement à 45°	mm	3975	3975	3990	3990
A	Longueur hors tout, godet au sol	mm	9930	9750	9895	9710
B	Empattement	mm	3450	3450	3450	3450
C	Largeur du godet	mm	3160	3170	3160	3170
D	Largeur sur pneus	mm	2990	2990	2990	2990
E	Voie	mm	2240	2240	2240	2240
F	Garde au sol	mm	510	510	510	510
H	Hauteur générale	mm	3540	3540	3540	3540

Toutes dimensions avec pneus 26.5 R25 (L3 avec décalage altimétrique de -25 mm) et contrepoids lourd (A25).
Hauteurs de déversement et portée à partir de la lame de coupe ou contrelame boulonnée (BOC) ou dents.

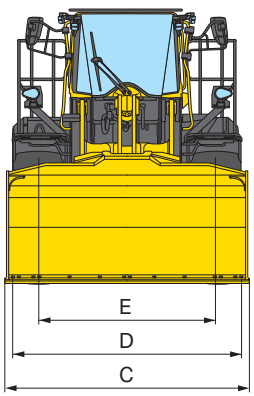

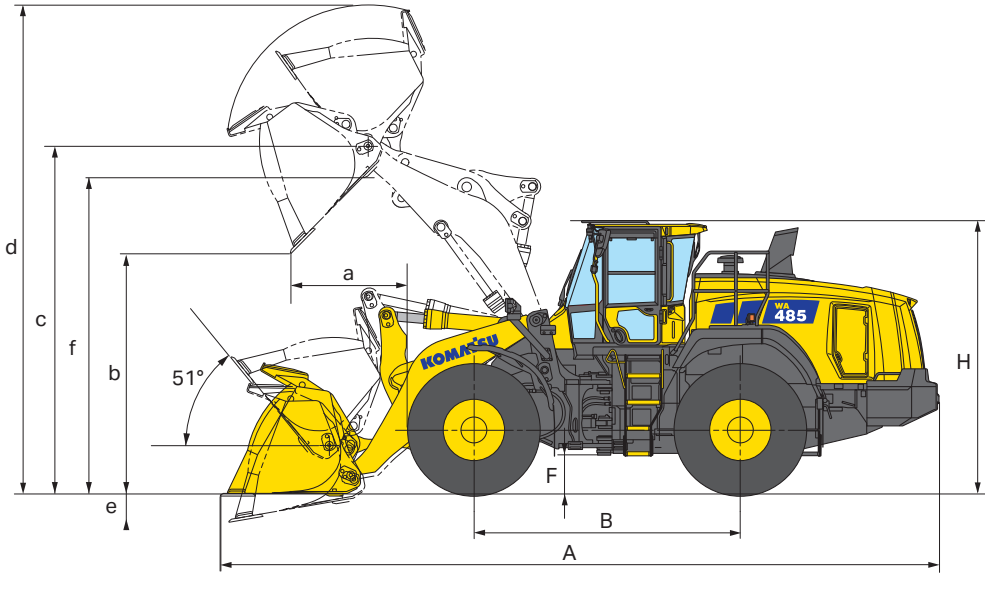

Godets haute efficacité





Godets haute efficacité à fond plat

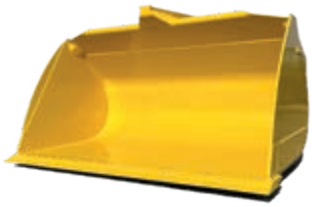

Godets haute efficacité à fond arrondi

Les godets Komatsu facilitent le remplissage et garantissent un taux de remplissage plus élevé, ce qui contribue à augmenter l'efficacité et à réduire la consommation de carburant. Le fond allongé augmente le contenu du godet, l'ouverture plus large permet de le remplir plus aisément et la nouvelle forme de l'arrière permet aux matériaux de glisser plus facilement dans le godet. Les côtés arrondis améliorent le taux de remplissage et une casquette intégrée protège la tringlerie. Les boulons encastrés (avec BOC) réduisent la résistance au remplissage et empêchent l'encrassement au déversement.

Guide de sélection du godet

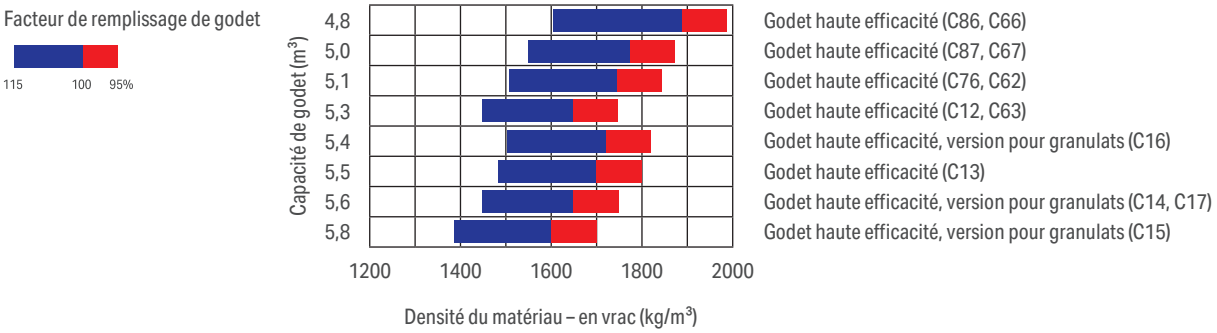

Poids de chargement en vrac (kg/m³)

Basalte	1960
Bauxite, kaolin	1420
Terre, sèche, stockée	1510
Terre, mouillée, creusée	1600
Plâtre, brisé	1810
Plâtre, broyé	1600
Granit, brisé	1660
Calcaire, brisé	1540
Calcaire, broyé	1540
Gravier, non tamisé	1930
Gravier, sec	1510
Gravier, sec, 6 - 50 mm	1690
Gravier, mouillé, 6 - 50 mm	2020
Sable, sec, en vrac	1420

Sable, humide	1690
Sable, mouillé	1840
Sable et argile, en vrac	1600
Sable et gravier, secs	1720
Grès	1510
Schiste	1250
Laitier, brisé	1750
Roche, broyée	1600
Argile, naturel	1660
Argile, sec	1480
Argile, mouillé	1660
Argile et gravier, secs	1420
Argile et gravier, mouillés	1540

Équipements standards et optionnels

Moteur

Moteur diesel Komatsu DBA127, turbocompressé, injection directe à rampe commune haute pression	●
Conforme à la norme EU Stage V	●
Filtre à particules diesel Komatsu (KDPF)	●
Réduction catalytique sélective (SCR)	●
Arrêt moteur automatique réglable en cas de ralenti prolongé	●
Arrêt du moteur différé réglable	●
Filtre à carburant avec séparateur d'eau	●
Batteries sans entretien 2 × 140 Ah / 12 V	●

Ponts et pneus

Ponts usage sévère	●
Garde-boues longs à l'avant	●
Garde-boues complets arrière	●
Différentiels à glissement limité (LSD) avant/arrière	○
Pneus 26.5 R25 L3, L4, L5	○
Pneus 775/65 R29	○

Système hydraulique

Contrôle indépendant de la transmission et de l'équipement de travail	●
Distributeur principal à deux tiroirs	●
Commandes EPC du bout des doigts, deux leviers, dont: - Fonction de remise à plat du godet à 2 voies - Fonction d'arrêt de levage et de descente de la flèche - Fonction d'excavation automatique	●
Fonction de remise à plat du godet	●
Distributeur principal à trois tiroirs	○
Commande EPC bout des doigts, 3 leviers	○
Levier multifonctions EPC avec glissière de commande proportionnelle pour accessoires	○

Transmission et freins

Transmission hydraulique et mécanique Komatsu (K-HMT)	●
Système d'antipatinage Komatsu (K-TCS)	●
Maintien en côte automatique	●

Cabine

Cabine spacieuse avec double porte	●
Structure ROPS/FOPS (SAE/ISO)	●
Siège à suspension pneumatique, ceinture de sécurité 2 points, siège chauffant	●
Console de droite pivotante fixée au siège, réglable en 5 positions	●
Climatisation automatique	●
Tableau de bord entièrement numérique	●
Système intégré d'assistance à l'opérateur pour la gestion de la charge utile et du rendement énergétique (Load Pilot)	●
Conseils de rendement éco	●
Radio DAB+ avec Bluetooth®, USB, AUX et kit mains-libres	●
Démarrage sans clé avec fonction d'identification de l'opérateur	●
Clé à télécommande	●
Vitre arrière chauffée	●
Essuie-glace arrière	●
2 × alimentation 12 V	●
Store pare-soleil à enroulement à l'avant	●
Colonne de direction réglable avec volant	●
Levier de direction avec retour d'informations sur l'angle d'articulation	○
Siège grand confort à suspension pneumatique, ceinture de sécurité 4 points, siège chauffant et ventilé, support lombaire pneumatique	○
Système d'assistance à l'opérateur (Operator Assistance System, OAS) avec Load Pilot étendu, assistance au chargement et moniteur de vue arrière avec caméra	○
Système de contrôle de la pression des pneus (Tyre Pressure Monitoring System, TPMS) pour l'OAS	○
Caméras de vision panoramique pour l'OAS	○
Système d'ouverture de porte depuis le sol	○

Équipement de sécurité

Direction de secours	●
Protection contre le vandalisme	●
Alarme de recul	●
Coupe-circuit général	●
Mains courantes jaunes à gauche et à droite	●
Rétroviseurs chauffés et télécommandés	●
Caméra de recul haute définition avec moniteur 10 pouces	●
Marches pour le nettoyage du pare-brise	●
Points d'arrimage	●
Extincteur	○
Gyrophare (LED)	○
Feux de recul à éclat	○
Alarme de recul (fréquences à large spectre)	○
Système de détection d'obstacles à l'arrière (double radar)	○

Système d'éclairage LED

2 phares à l'avant	●
Phares de travail, 2 à l'avant et 2 à l'arrière	●
2 feux de recul	●
Eclairage d'accompagnement	●
Phares de travail supplémentaires, 4 à l'avant et 4 à l'arrière	○
Phares de travail adaptifs, 4 à l'avant, 6 à l'arrière	○

Service et entretien

Capot moteur escamotable électrique	●
Ventilateur de radiateur à commande hydr. avec fonction inversion pour décolmatage automatique	●
Radiateur côte à côte à large mailles	●
Komtrax – Système de suivi à distance Komatsu (4G)	●
Programme Komatsu Care (des différences régionales s'appliquent)	●
Points de prélèvement pour l'huile et le liquide de refroidissement	●
Kit d'outils	●
Graissage centralisé automatique	●
Outil de remplissage pour graissage centralisé automatique	○
Pré-filtre d'admission d'air cyclonique, Turbo II	○

Accessoires

Attache rapide hydraulique	○
Godets haute efficacité à fond plat ou arrondi	○
Godets à haut déversement	○
Tablier porte fourches et fourches	○
Godets recyclage	○
Godets pour matériaux légers	○



Un grand nombre de godets et outils sont disponibles. Votre revendeur Komatsu vous aidera à choisir les mieux adaptées à votre usage.

Autres équipements

Contrepoids (A05)	●
Système anti-tangage à commande électronique (ECSS II, Electronically Controlled Suspension System)	●
Version pour granulats	○
Équipement de levage long («High Lift»)	○
Contrepoids renforcé (A25)	○
Spécifications pour produits corrosifs	○
Kit zone froide (préchauffage cabine et moteur)	○
Couleur client	○

Autres équipements sur demande

● équipements standards
○ équipements optionnels

Toutes les spécifications sont données à titre indicatif et sont susceptibles d'être modifiées à tout moment.
Les illustrations peuvent différer des modèles standards. La version standard et les équipements dépendent du pays de diffusion de ces machines.

Votre partenaire Komatsu :

KOMATSU

komatsu.eu

© 2026 Komatsu Europe International N.V. All rights reserved. Printed in Europe. VFRSS08400-02 10/2026